SIEMENS

EQ500 integral TQ51...

Fully automatic espresso machine

DE Gebrauchsanleitung 7
EN Information for Use 39
FR Manuel d'utilisation 71
NL Gebruikershandleiding 104
PL Instrukcja obsługi 136
CS Návod k obsluze 169
TR Kullanım kılavuzu 200
SK Návod na používanie 232
ES Manual de usuario 264

Register your appliance on My Siemens and discover exclusive services and offers.

Siemens Home Appliances

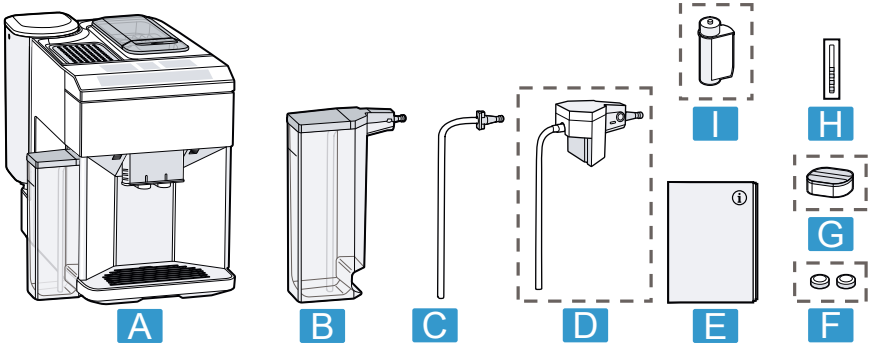

1

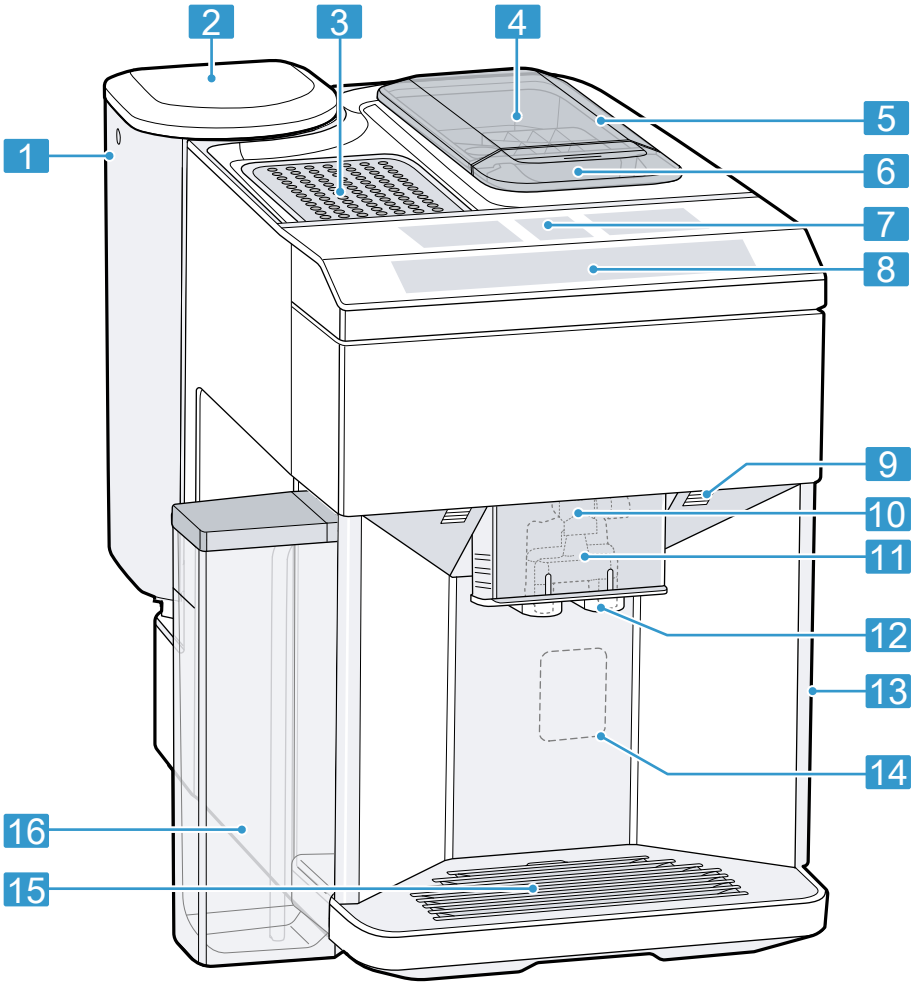

2

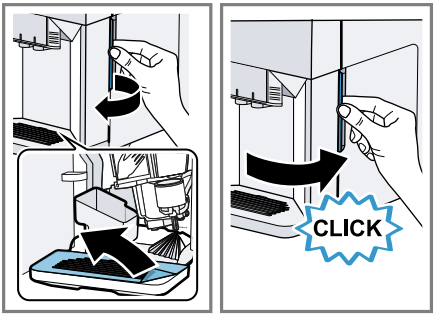

3

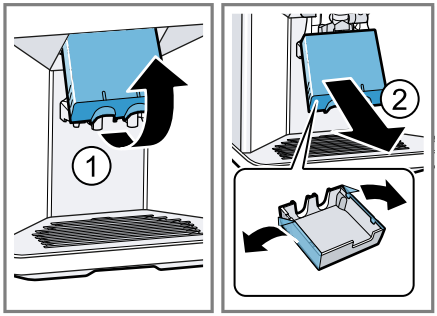

4

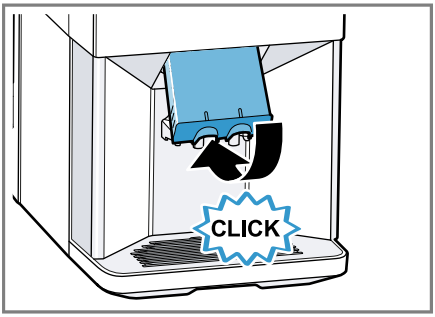

5

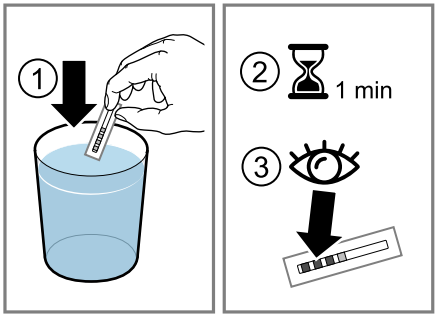

6

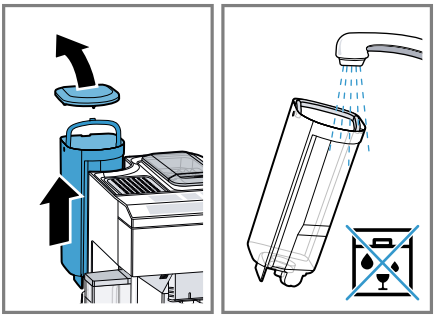

7

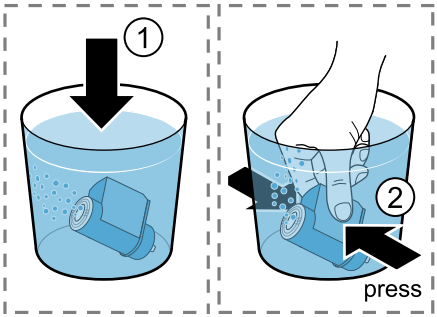

8

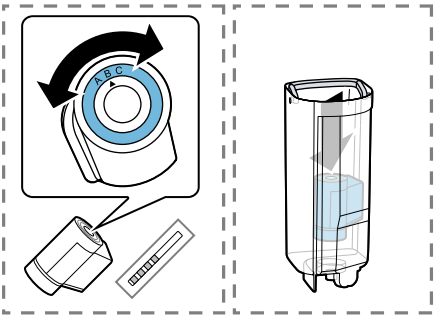

9

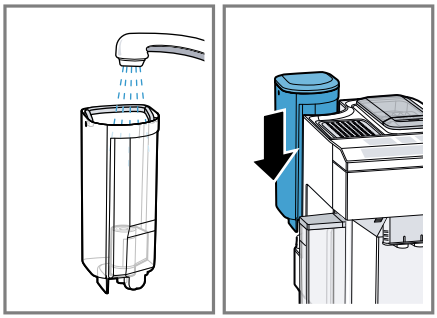

10

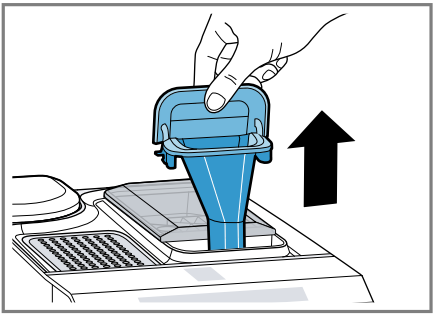

11

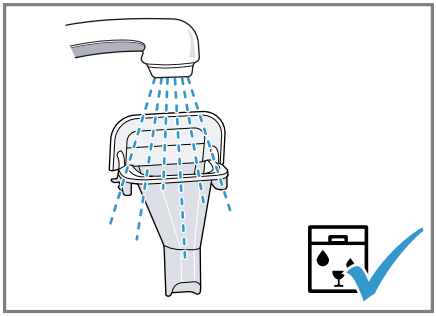

12

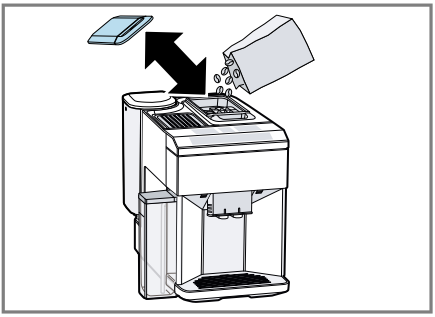

13

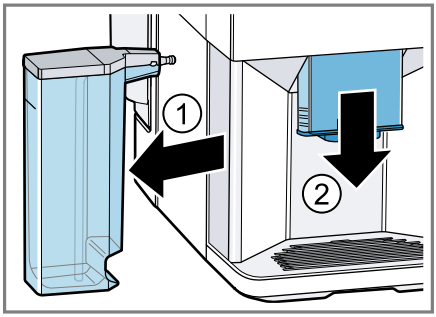

14

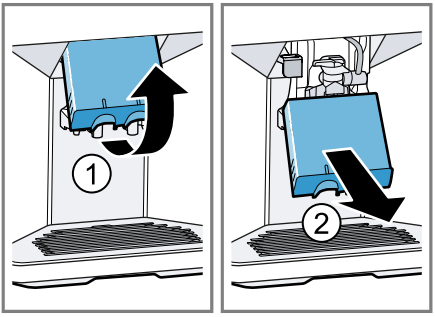

15

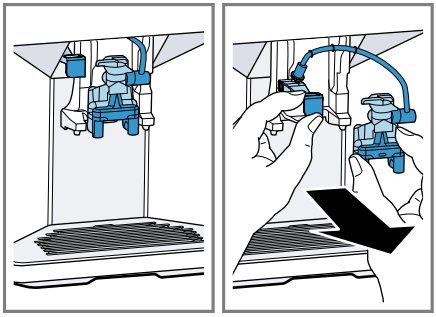

16

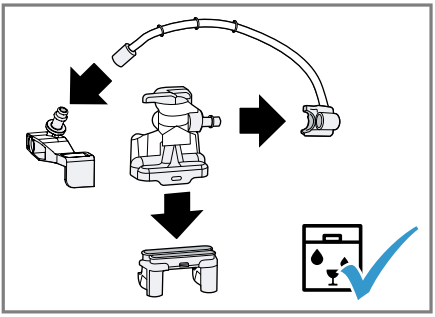

17

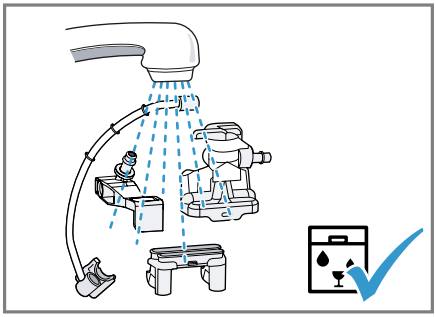

18

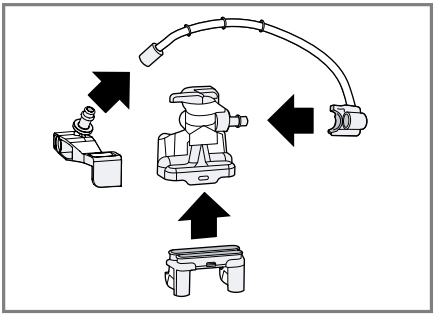

19

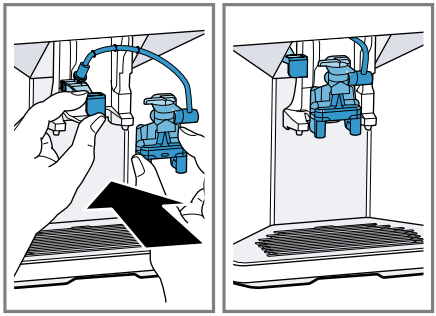

20

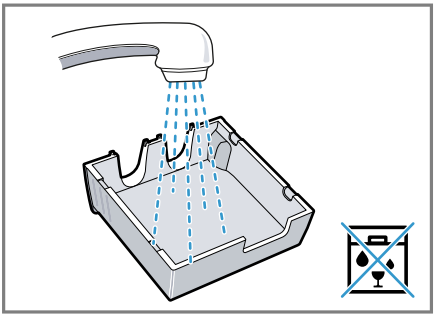

21

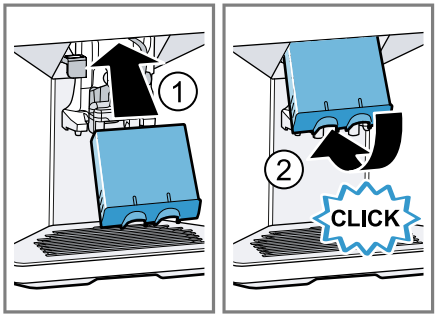

22

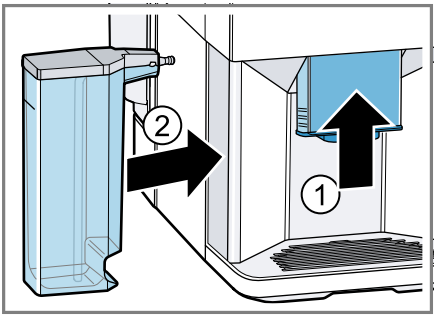

23

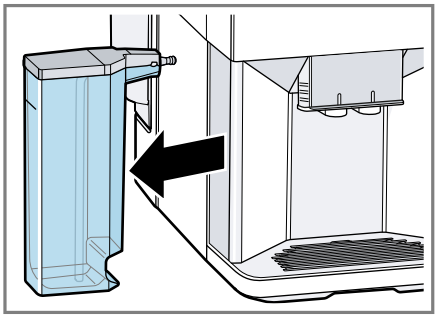

24

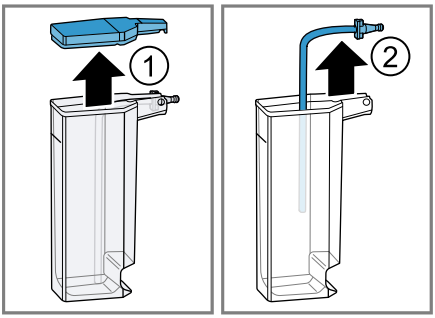

25

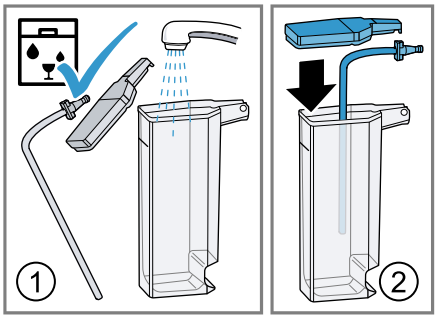

26

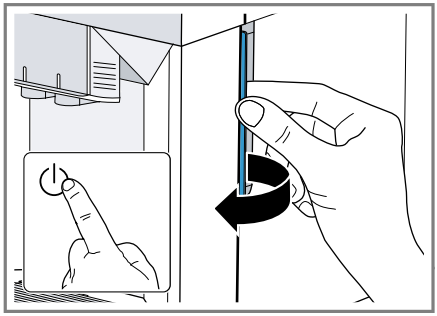

27

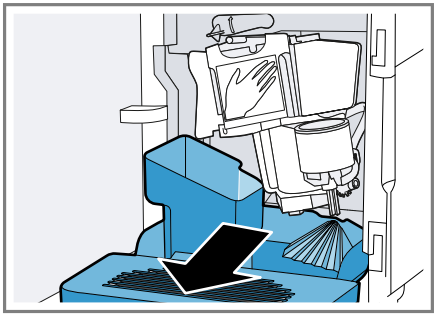

28

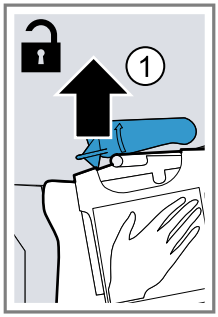

29

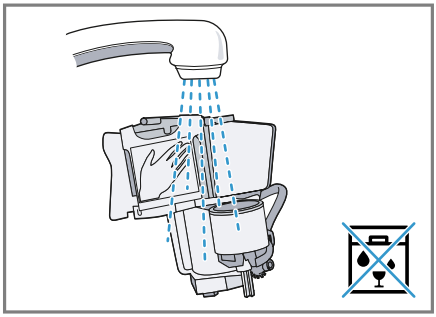

30

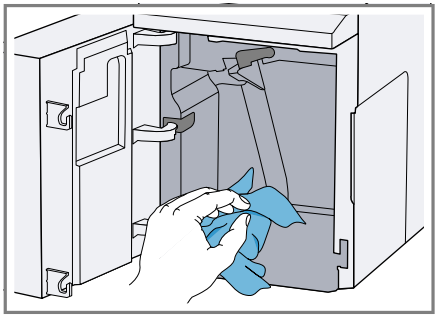

31

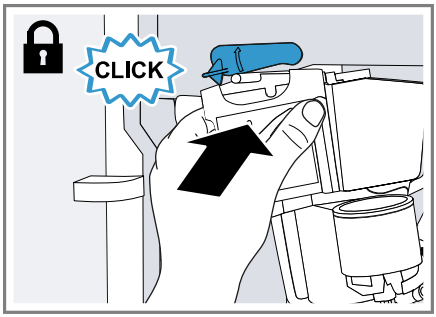

32

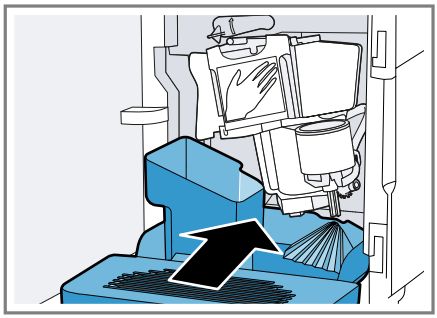

33

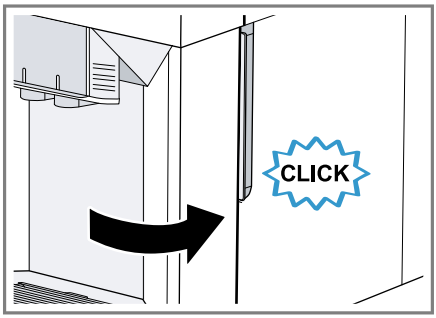

34

Pour plus d'informations, veuillez vous reporter au Guide de l'utilisateur numérique.

Table des matières

1 Sécurité 73
1.1 Indications générales 73
1.2 Conformité d'utilisation 73
1.3 Restrictions du périmètre utilisateurs 73
1.4 Consignes de sécurité 74

2 Protection de l'environnement et économies d'énergie ... 77
2.1 Élimination de l'emballage 77
2.2 Économies d'énergie 77

3 Installation et branchement 77
3.1 Contenu de la livraison 77
3.2 Installer et raccorder l'appareil 77

4 Description de l'appareil 78
4.1 Appareil 78
4.2 Bandeau de commande 78
4.3 Écran 79

5 Aperçu des boissons 79

6 Accessoires 80

7 Avant la première utilisation 80
7.1 Préparer et nettoyer l'appareil 80
7.2 Déterminer la dureté de l'eau 80
7.3 Filtre à eau[1] 81
7.4 Première mise en service 82
7.5 Indications générales 82

8 Utilisation 83
8.1 Allumer ou éteindre l'appareil 83
8.2 Préparation de boisson 83
8.3 Préparer une boisson à base de café en grains frais ... 84
8.4 Préparer une boisson à base de café moulu 84
8.5 Préparation de boisson avec mousse de lait 84
8.6 Utiliser le réservoir de lait 85
8.7 Préparer une boisson à base de café avec de la mousse de lait 85
8.8 Préparer des boissons spéciales 86
8.9 Préparer de la mousse de lait 86
8.10 Préparer de l'eau chaude 86
8.11 Réglages des boissons 87
8.12 Moulin 88

9 Sécurité enfants 88
9.1 Activer la sécurité enfants 88
9.2 Désactiver la sécurité enfants 88

10 Chauffage pour tasses[1] 88
10.1 Activer ou désactiver le chauffage pour tasses[1] 89

11 Réglages de base 89
11.1 Modifier des réglages de base 89
11.2 Aperçu des réglages de base 89

[1] Selon l'équipement de l'appareil

12 Nettoyage et entretien 91
12.1 Lavage au lave-vaisselle 91
12.2 Produits de nettoyage 91
12.3 Nettoyer l'appareil 92
12.4 Nettoyer la cuvette d'égouttage et le bac à marc de café..... 92
12.5 Nettoyer le puits de café moulu..... 93
12.6 Nettoyer le système de lait.... 93
12.7 Nettoyer le réservoir à lait 93
12.8 Nettoyer l'unité de percolation..... 94
12.9 Programmes d'entretien..... 94

13 Dépannage 96

14 Transport, stockage et élimination..... 102
14.1 Activer la protection contre le gel..... 102
14.2 Mettre au rebut un appareil usagé..... 102

15 Service après-vente 102
15.1 Numéro de produit (E-Nr) et numéro de fabrication (FD)..... 103

16 Données techniques 103

1 Sécurité

Respectez les consignes de sécurité suivantes.

1.1 Indications générales

- Lisez attentivement cette notice.
- Conservez la notice ainsi que les informations produit en vue d'une réutilisation ultérieure ou pour un futur nouveau propriétaire.
- Ne branchez pas l'appareil si ce dernier a été endommagé durant le transport.

1.2 Conformité d'utilisation

Utilisez l'appareil uniquement :
- pour préparer des boissons chaudes.
- pour un usage privé et dans les pièces fermées d'un domicile.
- jusqu'à une altitude maximale de 2000 m au-dessus du niveau de la mer.

1.3 Restrictions du périmètre utilisateurs

Les enfants de 8 ans et plus, les personnes souffrant d'un handicap physique, sensoriel ou mental ou ne détenant pas l'expérience et/ou les connaissances nécessaires pourront utiliser cet appareil à condition de le faire sous surveillance, ou que son utilisation sûre leur ait été enseignée et qu'ils aient compris les dangers qui en émanent.
Les enfants ne sont pas autorisés à jouer avec l'appareil.
Les enfants ne doivent en aucun cas s'occuper du nettoyage et de la maintenance utilisateur, sauf s'ils sont âgés de 8 ans et plus et agissent sous surveillance.
Les enfants de moins de 8 ans doivent être tenus à distance de l'appareil et du cordon d'alimentation secteur.

1.4 Consignes de sécurité

⚠ AVERTISSEMENT – Risque d'asphyxie !

Les enfants risquent de s'envelopper dans les matériaux d'emballage ou de les mettre sur la tête et de s'étouffer.

- Conserver les matériaux d'emballage hors de portée des enfants.
- Ne jamais laisser les enfants jouer avec les emballages.

Les enfants risquent d'inhaler ou d'avaler des petits morceaux et s'étouffer.

- Conserver les petites pièces hors de portée des enfants.
- Ne pas laisser les enfants jouer avec les petites pièces.

⚠ AVERTISSEMENT – Risque d'électrocution !

Les installations non conformes sont dangereuses.

- Pour le raccordement et l'utilisation de l'appareil, respectez impérativement les indications figurant sur la plaque signalétique.
- L'appareil doit être branché uniquement à une source d'alimentation avec courant alternatif à l'aide d'une prise murale correctement installée et reliée à la terre.
- Le système à conducteur de protection de l'installation électrique de la maison doit être conforme.

Un appareil endommagé ou un cordon d'alimentation secteur endommagé est dangereux.

- N'utilisez jamais un appareil endommagé.
- Ne jamais faire fonctionner l'appareil avec une surface fissurée ou cassée.
- Ne tirez jamais sur le cordon d'alimentation secteur pour débrancher l'appareil du secteur. Débranchez toujours la fiche du cordon d'alimentation secteur.
- Si l'appareil ou le cordon d'alimentation secteur est endommagé, débranchez immédiatement le cordon d'alimentation secteur ou coupez le fusible dans le boîtier à fusibles.
- Appelez le service après-vente. → *Page 102*

Les réparations non conformes sont dangereuses.

- Seul un personnel dûment qualifié peut entreprendre des réparations sur l'appareil.

- Seules des pièces de rechange d'origine peuvent être utilisées pour réparer l'appareil.
- Afin d'écarter tout danger quand le cordon d'alimentation secteur de cet appareil est endommagé, seul le fabricant ou son service après-vente ou toute autre personne de qualification équivalente est habilité à le remplacer.

L'infiltration d'humidité peut occasionner un choc électrique.

- Ne jamais plonger l'appareil ou le cordon d'alimentation secteur dans l'eau.
- Veiller à ce qu'aucun liquide ne coule sur le raccordement de l'appareil.
- Utiliser l'appareil uniquement dans des pièces fermées.
- Ne jamais exposer l'appareil à une forte chaleur ou humidité.
- Ne pas utiliser de nettoyeur vapeur ou haute pression pour nettoyer l'appareil.

⚠ AVERTISSEMENT – Risque d'incendie !

L'appareil devient chaud.

- Aérer suffisamment l'appareil.
- Ne jamais utiliser l'appareil dans une armoire.

Il est dangereux d'utiliser un cordon d'alimentation secteur avec une rallonge ou un adaptateur non autorisé.

- Ne pas utiliser de rallonge ni de bloc multiprise.
- Utiliser uniquement des adaptateurs et cordons d'alimentation secteur agréés par le fabricant.
- Si le cordon d'alimentation secteur est trop court et qu'aucun cordon d'alimentation plus long n'est disponible, contacter un électricien spécialisé pour adapter l'installation domestique.

⚠ AVERTISSEMENT – Risque de brûlures !

Certaines pièces de l'appareil deviennent très chaudes.

- Ne touchez jamais les pièces chaudes de l'appareil.
- Laisser refroidir les pièces chaudes de l'appareil après utilisation et avant de les toucher.

⚠ AVERTISSEMENT – Risque de brûlure !

Les boissons fraîchement préparées sont très chaudes.

- Si nécessaire, laisser refroidir les boissons.

- Éviter tout contact entre la peau et les liquides et vapeurs qui s'échappent.

⚠ AVERTISSEMENT – Risque de blessure !
Une utilisation inappropriée de l‘appareil peut être dangereuse pour l‘utilisateur.
- Pour éviter des blessures, utiliser l‘appareil uniquement conformément à son emploi prévu.

Pincement des doigts lors de la fermeture de la porte de l'appareil.
- Attention à ne pas se coincer les doigts à la fermeture de la porte.

Le moulin tourne.
- Ne jamais mettre les mains dans le moulin.

⚠ AVERTISSEMENT – Danger : magnétisme !
L’appareil contient des aimants permanents. Ceux-ci peuvent influer sur des implants électroniques, p. ex. les stimulateurs cardiaques ou les pompes à insuline.
- Les personnes portant un implant électronique doivent donc respecter une distance minimum de 10 cm par rapport à l’appareil.
- Une distance minimale de 10 cm doit également être respectée par rapport au réservoir d'eau retiré.

⚠ AVERTISSEMENT – Risque de préjudice pour la santé !
Les salissures sur l’appareil peuvent nuire à la santé.
- Respecter les consignes de nettoyage relatives à l‘hygiène.

2 Protection de l'environnement et économies d'énergie

2.1 Élimination de l'emballage

Les emballages sont écologiques et recyclables.

- Veuillez éliminer les pièces détachées après les avoir triées par matière.

Eliminez l'emballage en respectant l'environnement.

2.2 Économies d'énergie

Si vous respectez les instructions suivantes, votre appareil consommera moins de courant.

Régler l'intervalle d'arrêt automatique sur la plus petite valeur.

- ✔ Si l'appareil n'est pas utilisé, il s'éteint plus tôt.
  → *"Réglages de base", Page 89*

Ne pas interrompre prématurément la préparation de boisson.

- ✔ La quantité d'eau ou de lait chauffée est utilisée de façon optimale.

Détartrer régulièrement l'appareil.

- ✔ Les dépôts de tartre augmentent la consommation d'énergie.

3 Installation et branchement

3.1 Contenu de la livraison

Après avoir déballé le produit, inspectez toutes les pièces pour détecter d'éventuels dégâts dus au transport et pour vous assurer de l'intégralité de la livraison.

Remarque : Selon le modèle, différents accessoires sont fournis. Cet accessoire est marqué par un cadre en pointillés.

→ *Fig.* **1**

A	Machine à café automatique
B	Réservoir de lait
C	Tuyau à lait
D	Adaptateur pour réservoir de lait [1]
E	Notice d'utilisation
F	Pastille de nettoyage [1]
G	Pastille de détartrage [1]
H	Bandelette pour déterminer la dureté de l'eau
I	Filtre à eau[1]

[1] Selon l'équipement de l'appareil

3.2 Installer et raccorder l'appareil

ATTENTION !
Risque d'endommagement de l'appareil. L'appareil peut être endommagé en cas de mise en service non conforme.

- Utiliser l'appareil uniquement dans des locaux hors gel.

- Si l'appareil a été transporté ou entreposé à moins de 0 °C, attendre 3 heures à température ambiante avant de le mettre en service.
- Après chaque branchement, attendre env. 5 secondes.

1. Poser l'appareil sur une surface plane, solide et résistante à l'eau.
2. Brancher la fiche secteur de l'appareil sur une prise de courant à contact de protection installée dans les règles.

4 Description de l'appareil

4.1 Appareil

Cette section contient une vue d'ensemble des composants de votre appareil.

Remarque : Des variations de détails et de couleurs sont possibles selon le type d'appareil.

→ *Fig.* **2**

1	Réservoir d'eau
2	Couvercle du réservoir d'eau
3	Chauffage pour tasses[1]
4	Couvercle préservateur d'arôme
5	Réservoir pour café en grains
6	Puits de café moulu
7	Écran
8	Bandeau de commande
9	Éclairage des tasses[1]
10	Couvercle
11	Mousseur de lait
12	Système verseur
13	Porte du compartiment de percolation
14	Plaque signalétique
15	Cuvette d'égouttage
16	Réservoir de lait

[1] Selon l'équipement de l'appareil

4.2 Bandeau de commande

Le champ de commande vous permet de configurer toutes les fonctions de votre appareil et vous donne des informations sur l'état de fonctionnement.

Symbole	Explication
⏻	Allumer ou éteindre l'appareil.
⚙	Ouvrir ou quitter le menu. **Remarque :** Les touches du menu sont visibles uniquement lorsque le menu est ouvert.
∧	Se déplacer vers le haut dans le menu.
∨	Se déplacer vers le bas dans le menu.
ok	Confirmer/mémoriser dans le menu.
←	Revenir en arrière dans le menu.
	Préparer deux tasses.
	Sélectionner l'intensité du café.
	Ajuster la quantité.
▷/□	Démarrer ou interrompre le processus.

4.3 Écran

L'écran affiche les boissons sélectionnées, les réglages effectués et les paramètres possibles, de même que des messages concernant l'état de fonctionnement.

L'écran affiche des informations supplémentaires et des étapes de manipulation. Les informations sont masquées au bout d'une courte durée ou par pression sur une touche. Les étapes de manipulation sont masquées lorsqu'elles ont été effectuées.

5 Aperçu des boissons

Votre appareil vous permet de préparer une grande variété de boissons.

Sélection rapide

Symbole	Désignation	Explication	Catégorie
	Expresso	Café très corsé. Servir de préférence dans des petites tasses, à paroi épaisse. Préchauffer les tasses avec de l'eau chaude.	→ *"Préparer une boisson à base de café en grains frais", Page 84* → *"Préparer une boisson à base de café moulu", Page 84*
	Café crème	Café avec une couche de « crème » ou grande tasse de café préparée selon la méthode expresso.	→ *"Préparer une boisson à base de café en grains frais", Page 84* → *"Préparer une boisson à base de café moulu", Page 84*
	Cappuccino	Expresso avec de la mousse de lait. Servir de préférence dans des petites tasses.	→ *"Préparer une boisson à base de café avec de la mousse de lait", Page 85*
	LatteMacchiato	Spécialité de café avec trois couches : du lait chaud au fond, de l'expresso au milieu et de la mousse de lait sur le dessus. Servir de préférence dans un verre.	→ *"Préparer une boisson à base de café avec de la mousse de lait", Page 85*
	Boissons spéciales	Préparer d'autres boissons.	→ *"Préparer des boissons spéciales", Page 86*

6 Accessoires

Utilisez uniquement des accessoires d'origine. Ils ont été spécialement conçus pour votre appareil.

Accessoires	Commerce	Service après-vente
Pastilles de nettoyage	TZ80001A TZ80001B	00312097 00312098
Pastilles de détartrage	TZ80002A TZ80002B	00312094 00312095
Filtre à eau	TZ70003	17004340
Pack de 3 filtres à eau	TZ70033A	17005980
Chiffon microfibres	-	00460770
Kit d'entretien	TZ80004A TZ80004B	00312105 00312106
Adaptateur pour réservoir de lait	TZ50001	17004535

7 Avant la première utilisation

Préparez l'appareil pour l'utilisation.

7.1 Préparer et nettoyer l'appareil

Retirez les films protecteurs et nettoyez l'appareil et ses différents composants. Suivez les instructions de la figure au début de la présente notice.

ATTENTION !
Les grains inadaptés peuvent boucher le moulin.

- Utiliser exclusivement un mélange de café en grains torréfiés pour expresso ou percolateur.
- Ne pas utiliser de grains de café enrobés d'un glaçage.
- Ne pas utiliser de grains de café caramélisés.
- Ne pas utiliser de grains de café traités avec un additif contenant du sucre.
- Ne pas utiliser de café en poudre.

→ *Fig.* **3** - **26**

Remarque : Remplissez quotidiennement le réservoir d'eau fraîche froide, non gazeuse.

Conseil : Stockez le café en grains dans un endroit frais, à l'abri de l'air, pour conserver toute sa qualité.
Vous pouvez laisser le café en grains dans le réservoir pour café en grains plusieurs jours sans que le café ne perde son arôme.

7.2 Déterminer la dureté de l'eau

Le réglage correct de la dureté de l'eau est important, car il permet à la machine d'indiquer le moment où un détartrage est nécessaire. Vous pouvez déterminer la dureté de l'eau avec la bandelette de test jointe ou la demander à la compagnie locale de distribution d'eau.

1. Plonger brièvement la bandelette de test dans l'eau fraîche du robinet.
2. Laissez la bandelette de test s‘égoutter.
3. Lire la dureté de l‘eau après 1 minute sur la bandelette de test.

   Le tableau indique les équivalences entre les niveaux et les différents degrés de dureté de l’eau :

Niveau	Dureté allemande en °dH	Dureté totale en mmol/l
1	1-7	< 1,3
2	8-14	1,3-2,5
3	15-21	2,5-3,8
4[1]	22-30	> 3,8

[1] Réglage usine

Remarque : Si la maison est équipée d‘un adoucisseur d‘eau, vous pouvez régler "Adoucisseur".

Conseil : Vous pouvez modifier les réglages à tout moment.
→ *"Réglages de base", Page 89*

7.3 Filtre à eau[1]

Avec un filtre à eau, vous réduisez les dépôts de tartre et les salissures dans l'eau.

Mettre le filtre à eau en place et l’activer

ATTENTION !
Endommagement possible de l’appareil par l’entartrage.
- Changer le filtre à eau à temps.
- Remplacer le filtre à eau au plus tard après 2 mois.
- Tenir compte des messages apparaissant à l’écran.

Remarque : Lorsque l’écran affiche "Remplacez ou désactivez le filtre à eau dans le menu.", remplacez le filtre à eau.
Si vous ne mettez pas en place un filtre neuf, sélectionnez "Aucun filtre" et suivez les instructions affichées à l’écran.

1. Plonger le filtre à eau dans un verre d’eau puis le presser légèrement sur les côtés jusqu'à ce que des bulles cessent d’en sortir.
   → *Fig.* **8**
2. Appuyer sur ⚙.
3. Sélectionner "Filtre à eau" avec ∨ ou ∧ et appuyer sur ok.
4. Sélectionner "Nouveau filtre" ou "Remplacer le filtre" avec ∨ ou ∧ et appuyer sur ok.
5. **Remarque :** Si vous ne mettez pas en place un filtre neuf, sélectionnez "Aucun filtre" dans les réglages du menu.

   Bien enfoncer le filtre à eau dans le réservoir à eau.
6. Remplir le réservoir à eau jusqu’au repère « max. » et appuyer sur ok.
7. Retirer le réservoir de lait à gauche de l’appareil.
8. Placer sous le système verseur un récipient d’une capacité de 1 l et appuyer sur ok.

✔ Le filtre est rincé et l’écran affiche "Le rinçage est achevé.".
✔ L’appareil est prêt à fonctionner.

Conseils
- Changez le filtre à eau également pour des raisons d’hygiène.
- Avec un filtre à eau, le détartrage de l’appareil est moins souvent nécessaire.

[1] Selon l'équipement de l'appareil

- Rincez le filtre à eau avant utilisation en préparant une tasse d'eau chaude, lorsque votre appareil n'a pas été utilisé pendant longtemps, p. ex. pendant les vacances.
- Le filtre à eau est disponible dans le commerce ou auprès du Service après-vente.
  → *"Accessoires", Page 80*

7.4 Première mise en service

Après le raccordement électrique, effectuez les réglages pour la première mise en service de l'appareil. La première mise en service n'apparaît que lors de la première mise en marche.

1. Allumer l'appareil avec ⏻.
✔ La langue préréglée s'affiche à l'écran.
2. Appuyer sur ∧ ou ∨ jusqu'à ce que l'écran affiche la langue souhaitée.
3. Appuyer sur ok.
4. Déterminer la dureté de l'eau.
5. Appuyer sur ok.
6. Pour régler la dureté de l'eau, appuyer sur la touche ∧ ou ∨.
7. Appuyer sur ok.
8. Nettoyer et remplir le réservoir d'eau.
9. Appuyer sur ok.
10. Scanner le code QR [1] pour plus d'informations.
11. Pour insérer un filtre à eau dès maintenant, appuyer sur ok.
12. Pour insérer ultérieurement un filtre à eau, appuyer sur ←.
13. Remplir le réservoir pour café en grains.
14. Appuyer sur ok.
15. Appuyer sur ok.
✔ L'appareil est en cours de rinçage et prêt à fonctionner.

Conseil : Vous pouvez modifier les réglages à tout moment.
→ *"Aperçu des réglages de base", Page 89*

7.5 Indications générales

Respectez les indications pour utiliser votre appareil de manière optimale.

Remarques

- À la fabrication, l'appareil a été programmé sur des réglages standard lui permettant de fonctionner de façon optimale.
- Le moulin est réglé en usine en vue d'un fonctionnement optimal. Si le café est distribué uniquement goutte par goutte, s'il n'est pas assez corsé et s'il a trop peu de « crème », vous pouvez adapter le degré de mouture pendant que le moulin tourne.
  → *"Régler le degré de mouture", Page 88*
- Pendant le fonctionnement, des gouttes d'eau peuvent se former au niveau des fentes d'aération et sur le couvercle du compartiment à pastille.
- Si vous n'utilisez pas l'appareil pendant un certain temps, l'appareil s'éteint automatiquement. Vous pouvez modifier la durée dans les réglages de base. → *Page 89*

[1] Selon l'équipement de l'appareil

- Pour des raisons techniques, de la vapeur peut s'échapper de l'appareil.

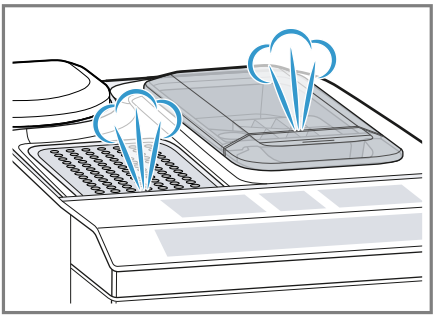

- La première boisson servie n‘a pas encore développé son plein arôme lorsque :
  - Vous utilisez l‘appareil pour la première fois.
  - Vous avez effectué un programme d‘entretien.
  - Vous n‘avez pas utilisé l‘appareil pendant une période prolongée.

  Ne pas boire la boisson.

Conseil : Une « crème » fine et consistante sera obtenue lorsque vous aurez préparé quelques tasses après la mise en service de votre appareil.

8 Utilisation

8.1 Allumer ou éteindre l'appareil

- Allumer ou éteindre l'appareil avec ⏻.

  Lors de l'allumage, l'écran affiche le logo Siemens. Lors de l'allumage et de l'extinction, l'appareil effectue un rinçage automatique. Lors de sa mise hors tension, l’appareil éjecte de la vapeur dans la cuvette d’égouttage pour le nettoyer. Pendant le rinçage, l'écran affiche une goutte. Si l'appareil est encore chaud au moment de l'allumage ou si aucune boisson n'a été préparée avant l'extinction, l'appareil n'effectue pas de rinçage.

8.2 Préparation de boisson

Apprenez comment préparer la boisson de votre choix.

⚠ **AVERTISSEMENT**
Risque de brûlure !
Les boissons fraîchement préparées sont très chaudes.
- Si nécessaire, laisser refroidir les boissons.
- Éviter tout contact entre la peau et les liquides et vapeurs qui s'échappent.

Conseils
- Vous pouvez sélectionner directement la boisson souhaitée avec les touches de sélection rapide. L'écran affiche la boisson et les réglages actuels de l'appareil.
- Votre appareil propose, en plus des boissons que vous pouvez préparer à l'aide des touches de sélection de rapide, d'autres boissons.
  → *"Préparer des boissons spéciales", Page 86*
- Vous pouvez adapter votre boisson à votre goût personnel.
  → *"Réglages des boissons", Page 87*

Remarques
- Si vous ne modifiez aucun réglage pendant env. 5 secondes, l'appareil quitte le mode réglage. Les réglages sont mémorisés automatiquement.
- Avec certains réglages, le café est préparé en plusieurs étapes. Attendez que l’opération soit entièrement terminée.

8.3 Préparer une boisson à base de café en grains frais

1. Placer la tasse préchauffée sous le système verseur.
2. Appuyer sur le symbole pour une boisson à base de café sans lait.
✔ L'écran affiche la boisson et les réglages actuels.
→ *"Réglages des boissons", Page 87*
3. Modifier les réglages si nécessaire :
   – Pour adapter la quantité, appuyer sur ⅲ.
   → *"Adapter la quantité", Page 87*
   – Pour adapter l'intensité du café, appuyer sur ⓘ.
   → *"Adapter l'intensité du café", Page 87*
4. Appuyer sur ▷/□.

   Les grains de café sont fraîchement moulus avant chaque percolation.
✔ La machine effectue la percolation et le café s'écoule ensuite dans la tasse.

Conseils
- Vous pouvez stopper prématurément la préparation avec ▷/□.
- Apprenez comment préparer des boissons à base de café et de lait.
→ *"Préparation de boisson avec mousse de lait", Page 84*

8.4 Préparer une boisson à base de café moulu

ATTENTION !
Le puits de café moulu peut se boucher.
- ▸ Ne pas utiliser de café en grains.
- ▸ Ne pas utiliser de café soluble.
- ▸ Avec un pinceau doux, pousser les restes de poudre dans le puits de café moulu.

Remarque
Lors de la préparation avec du café moulu, les choix suivants ne sont pas disponibles :
- Deux tasses à la fois
- Intensité du café
- "Double Shot"

1. Placer la tasse préchauffée sous le système verseur.
2. Appuyer sur le symbole de la boisson souhaitée.
3. Appuyer à plusieurs reprises sur ⓘ jusqu'à ce que l'écran affiche "Café moulu".
4. Ouvrir le puits de café moulu.
5. Mettre au maximum 2 cuillères à café rases de café moulu, max. 12 g.
6. Fermer le puits de café moulu.
7. Appuyer sur ▷/□.

✔ La machine effectue la percolation et le café s'écoule ensuite dans la tasse.

Conseils
- Vous pouvez stopper prématurément la préparation avec ▷/□.
- Pour obtenir une autre boisson avec du café moulu, répétez l'opération.
- Remplissez toujours le café moulu juste avant la préparation de boissons.

8.5 Préparation de boisson avec mousse de lait

Avec votre appareil, vous pouvez préparer des boissons à base de café avec de la mousse de lait.

⚠ **AVERTISSEMENT**
Risque de brûlures !
Le système de lait devient très chaud.
- Ne jamais toucher le système de lait chaud.
- Laisser le système de lait refroidir avant de le toucher.

ATTENTION !
Les résidus de lait peuvent sécher et sont difficiles à enlever.
- Nettoyer le système de lait après chaque utilisation.

Conseils
- Vous pouvez aussi utiliser des boissons végétales au lieu de lait, p. ex. du lait de soja.
- La qualité de la mousse de lait dépend du type de lait ou de boisson végétale.

8.6 Utiliser le réservoir de lait

Le réservoir de lait a été spécialement conçu pour cet appareil. Utilisez le réservoir de lait exclusivement pour un usage domestique et pour conserver le lait au réfrigérateur.

Remarque
Raccordez le réservoir de lait uniquement si le système de lait équipé de l'adaptateur et du tuyau a été monté dans le système d'écoulement.

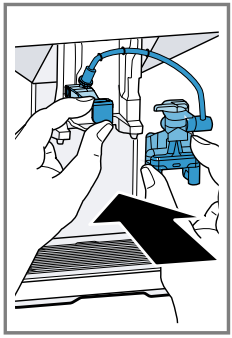

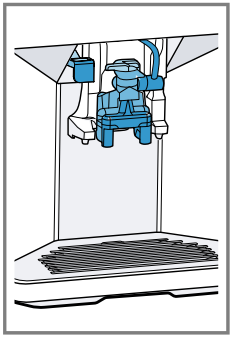

1. Ouvrir le couvercle.
2. Verser le lait.
3. Fermer le couvercle.
4. Insérer le réservoir de lait sur le côté gauche de l'appareil.

✔ Le réservoir de lait s'enclenche.

Conseil
Ouvrez le couvercle du réservoir de lait pour rajouter du lait durant la préparation de boisson.

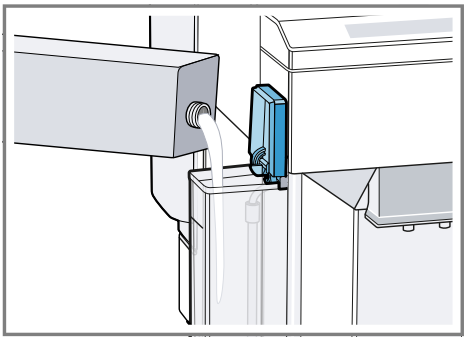

8.7 Préparer une boisson à base de café avec de la mousse de lait

Conditions
- Le réservoir de lait est raccordé.
- Le réservoir à lait est assez rempli de lait.

1. Placer la tasse préchauffée sous le système verseur.
2. Appuyer sur le symbole pour une boisson à base de café et de lait.

✔ L'écran affiche la boisson et les réglages actuels.
→ *"Réglages des boissons", Page 87*

3. Modifier les réglages si nécessaire :
   – Pour adapter la quantité, appuyer sur ⧉.
   → *"Adapter la quantité", Page 87*

- Pour adapter l'intensité du café, appuyer sur ⊘.
  → *"Adapter l'intensité du café", Page 87*
- Utiliser le puits de café moulu.
  → *"Préparer une boisson à base de café moulu", Page 84*

4. Appuyer sur ▷/□ et attendre la fin de l'opération.

   Le système de lait se nettoie automatiquement après la préparation avec un bref jet de vapeur.

Conseil : Pour arrêter la préparation prématurément, appuyer sur ▷/□. Pour arrêter complètement la préparation, appuyer sur ⏻.

8.8 Préparer des boissons spéciales

Votre appareil propose, en plus des boissons que vous pouvez préparer à l'aide des touches de sélection rapide, d'autres boissons.

- Appuyer plusieurs fois sur ☕.
  → *"Aperçu des boissons", Page 79*

8.9 Préparer de la mousse de lait

⚠ **AVERTISSEMENT**
Risque de brûlures !
Le système de lait devient très chaud.
- Ne jamais toucher le système de lait chaud.
- Laisser le système de lait refroidir avant de le toucher.

Conditions
- Le réservoir de lait est raccordé.
- Le réservoir à lait est assez rempli de lait.

1. Placer la tasse préchauffée sous le système verseur.
2. Appuyer à plusieurs reprises sur ☕, jusqu'à ce que l'écran affiche "Mousse de lait".
3. Modifier si nécessaire le réglage :
   - Pour adapter la quantité, appuyer sur ☕.
     → *"Adapter la quantité", Page 87*
4. Appuyer sur ▷/□.

✔ De la mousse de lait s'écoule du système verseur.

5. Pour arrêter la préparation, appuyer sur ▷/□.

8.10 Préparer de l'eau chaude

⚠ **AVERTISSEMENT**
Risque de brûlures !
Le système de lait devient très chaud.
- Ne jamais toucher le système de lait chaud.
- Laisser le système de lait refroidir avant de le toucher.

Remarque : Si le système de lait n'est pas propre, des petits résidus de lait risquent de se mélanger à l'eau.

Condition : Le système de lait est nettoyé. .

1. Placer la tasse préchauffée sous le système verseur.
2. Appuyer à plusieurs reprises sur ☕, jusqu'à ce que l'écran affiche "Eau chaude".
3. Modifier si nécessaire le réglage :
   - Pour adapter la quantité, appuyer sur ☕.
     → *"Adapter la quantité", Page 87*
4. Appuyer sur ▷/□.

✔ L'eau chaude s'écoule du système verseur.

5. Pour arrêter la préparation, appuyer sur ▷/□.

8.11 Réglages des boissons

Vous pouvez préparer une boisson selon votre goût.

Adapter l'intensité du café

1. Appuyer sur le symbole de la boisson souhaitée.
2. Pour sélectionner l'intensité du café, appuyer sur ◐.

   Vous pouvez sélectionner les intensités suivantes :
   – "doux"
   – "normal"
   – "fort"
   – "très fort"
   – "Double Shot"

   Remarque : Le réglage "Double Shot" n'est pas disponible pour toutes les boissons et quantités de boisson.

   Conseil : Pour obtenir un goût de café intense, sélectionnez pour une grande quantité une intensité élevée.

Sélectionner le café moulu

1. Appuyer sur le symbole de la boisson souhaitée.
2. Appuyer plusieurs fois sur ◐ jusqu'à ce que l'écran affiche "Café moulu".
   → *"Préparer une boisson à base de café moulu", Page 84*

aromaDouble Shot

Vous pouvez préparer un café serré, en utilisant le réglage "Double Shot". Plus la percolation du café dure longtemps, plus les substances amères et les arômes indésirables sont libérés. Les substances amères et les arômes indésirables altèrent le goût et la digestibilité du café. Afin de ne libérer que les arômes agréables et digestes, la machine prépare tout d'abord la moitié de la quantité souhaitée, puis moud de nouveau du café et effectue une nouvelle percolation.

Remarque : Le réglage "Double Shot" n'est pas disponible pour toutes les boissons et quantités de boisson.

Adapter la quantité

1. Appuyer sur le symbole de la boisson souhaitée.
2. Appuyer plusieurs fois sur ☰ jusqu'à ce que l'écran affiche la quantité voulue.

Préparer deux tasses à la fois

Selon le type d'appareil, vous pouvez préparer simultanément deux tasses de certaines boissons.

Remarque
La fonction « Deux tasses à la fois » n'est pas disponible dans les cas suivants :
- "Café moulu"
- "Double Shot"
- Quantité inférieure à 35 ml

1. Appuyer sur le symbole de la boisson souhaitée.
2. Appuyer sur ☰.
✔ L'écran indique le réglage.
3. Placer deux tasses, à gauche et à droite, sous le système verseur.
4. Appuyer sur ▷/□.

   La boisson est préparée en 2 étapes. Les grains de café sont moulus en 2 étapes.
✔ L'appareil effectue la percolation et la boisson s'écoule dans la tasse.
5. Attendre la fin de l'opération.

8.12 Moulin

Votre appareil possède un moulin réglable avec lequel vous pouvez adapter individuellement le degré de mouture des grains de café.

Régler le degré de mouture

Pendant la mouture des grains de café, régler le degré de mouture souhaité.

⚠ **AVERTISSEMENT**
Risque de blessure !
Le moulin tourne.
- Ne jamais mettre les mains dans le moulin.

ATTENTION !
Risque d'endommagement du moulin. Un mauvais réglage du degré de mouture peut endommager le moulin.
- Ne régler le degré de mouture que lorsque le moulin tourne.

- Régler le degré de mouture graduellement à l'aide du sélecteur.

Degré de mouture	Réglage
Degré de mouture fin pour du café en grains torréfié clair	Tourner le sélecteur dans le sens inverse des aiguilles d'une montre.
Degré de mouture grossier pour du café en grains torréfié foncé	Tourner le sélecteur dans le sens des aiguilles d'une montre.

Le réglage du degré de mouture est perceptible seulement après la deuxième tasse de café.

Conseil : Si le café est distribué uniquement goutte par goutte, réglez un degré de mouture plus grossier.
Si le café n'est pas assez corsé et s'il présente trop peu de « crème », réglez un degré de mouture plus fin.

9 Sécurité enfants

Afin d'éviter que les enfants se brûlent ou s'ébouillantent, il est possible de verrouiller l'appareil.

9.1 Activer la sécurité enfants

Condition : L'appareil est allumé.
- Appuyer sur pendant au moins 3 secondes.
- ✔ L'écran affiche "Sécurité enfants activée. Pour désactiver, appuyez sur "ml" pendant 3 sec.".

9.2 Désactiver la sécurité enfants

- Appuyer sur pendant au moins 3 secondes.
- ✔ La sécurité enfants est désactivée.

10 Chauffage pour tasses[1]

Vous pouvez chauffer vos tasses avec le chauffe-tasses.

[1] Selon l'équipement de l'appareil

10.1 Activer ou désactiver le chauffage pour tasses[1]

⚠ **AVERTISSEMENT**
Risque de brûlures !
Le chauffe-tasses[1] devient très chaud.
- Ne jamais toucher le chauffe-tasses[1] très chaud.
- Laisser le chauffe-tasses[1] refroidir avant de le toucher.

Conseil : Pour bien chauffer les tasses, placez-les avec le fond sur le chauffe-tasses[1].

- Activer ou désactiver le chauffage pour tasses[1] dans les réglages de base.

11 Réglages de base

Vous pouvez modifier les réglages de base de votre appareil en fonction de vos besoins et appeler des fonctions supplémentaires.

11.1 Modifier des réglages de base

1. Appuyer sur ⚙.
2. Sélectionner le réglage de base souhaité avec ∨ ou ∧ et appuyer sur ok.
✔ L'écran affiche les possibilités de réglage et les symboles de navigation sont allumés. L'écran indique le réglage actuel.
3. Effectuer la sélection souhaitée avec ∨ ou ∧ et appuyer sur ok.
✔ Le réglage est mémorisé.
4. Revenir en arrière avec ←.
5. Appuyer sur ⚙ pour quitter le menu.

11.2 Aperçu des réglages de base

Vous trouverez ici un aperçu des réglages de base de l'appareil.

Réglage	Sélection	Description
Nettoyage	Système de lait Détartrer Nettoyer calc'nClean	Démarrer les programmes d'entretien. → *"Programmes d'entretien", Page 94*
Chauf. tasses[1]	Chauf. tasses OFF[2] Chauf. tasses ON	Activer ou désactiver le chauffage pour tasses. → *"Chauffage pour tasses", Page 88*
Filtre à eau	Nouveau filtre Aucun filtre	Régler l'utilisation du filtre à eau.

[1] Selon l'équipement de l'appareil
[2] Réglages d'usine (peut varier selon l'appareil)

[1] Selon l'équipement de l'appareil

Réglage	Sélection	Description
Température café	normale haute max.	Régler la température pour les boissons à base de café. **Remarque :** Le réglage sélectionné vaut pour toutes les préparations.
Langues	voir la sélection sur l'appareil	Sélectionner la langue du menu. Les modifications sont immédiatement visibles à l'écran.
Arrêt automatique	voir la sélection sur l'appareil	Régler la durée au bout de laquelle l'appareil s'éteint automatiquement une fois la dernière préparation de boisson terminée.
Dureté de l'eau	1 (douce) 2 (moyenne) 3 (dure) 4 (très dure)[2] Adoucisseur	Régler l'appareil sur la dureté de l'eau locale.
Statistiques	voir la sélection sur l'appareil	Afficher le nombre des tasses prélevées.
Tonalité touches	Ton. touches ON[2] Ton. touches OFF	Activer ou désactiver la tonalité des touches.
Rinç. au démarrage	■ Rinç. démar. OFF ■ Rinç. démar. ON	La tasse située sous le système verseur n'est pas remplie d'eau de rinçage lors de la mise en marche.
Vidéos d'explication	Un code QR s'affiche à l'écran.	Scanner le code QR pour regarder les vidéos explicatives sur Internet.
Réglage usine	Réinitialiser tout ? Poursuivre : OK Annuler : ←	Rétablir les réglages usine. **Remarque :** Tous les réglages personnels sont supprimés et les réglages usine sont rétablis.

[1] Selon l'équipement de l'appareil
[2] Réglages d'usine (peut varier selon l'appareil)

Réglage	Sélection	Description
Informations sur l'appareil	Informations sur la licence	Afficher le texte de la licence FOSS.

[1] Selon l'équipement de l'appareil
[2] Réglages d'usine (peut varier selon l'appareil)

12 Nettoyage et entretien

Pour que votre appareil reste longtemps opérationnel, nettoyez-le et entretenez-le avec soin.

12.1 Lavage au lave-vaisselle

Apprenez ici quels composants peuvent être nettoyés au lave-vaisselle.

ATTENTION !
Certains composants ne sont pas résistants aux températures élevées et peuvent être endommagés lors du nettoyage en lave-vaisselle.
- Respecter la notice d'utilisation du lave-vaisselle.
- Nettoyer au lave-vaisselle uniquement les composants adaptés.
- Utiliser uniquement des programmes qui ne chauffent pas les composants à plus de 60 °C.

Adaptés au lave-vaisselle

- Égouttoir
- Grille de l'égouttoir
- Bac à marc de café
- Indicateur mécanique de niveau de remplissage
- Système de lait avec adaptateur
- Puits de café moulu avec clapet
- Réservoir de lait avec couvercle

Non adaptés au lave-vaisselle

- Cuvette d'égouttage
- Réservoir d'eau
- Couvercle du réservoir d'eau
- Unité de percolation
- Couvercle de la buse d'écoulement

12.2 Produits de nettoyage

Utilisez uniquement des produits de nettoyage appropriés.

ATTENTION !
Des produits nettoyants inappropriés peuvent endommager les surfaces de l'appareil.
- Ne pas utiliser de produits de nettoyage agressifs ou récurants.
- Ne pas utiliser de produit nettoyant contenant de l'alcool ou de l'alcool à brûler.
- Ne pas utiliser de tampon en paille métallique ni d'éponge à dos récurant.

Des produits nettoyants et détartrants inappropriés peuvent endommager l'appareil.
- Ne pas utiliser d'acide citrique pur, de vinaigre ou de produit à base de vinaigre pour le détartrage.
- Ne pas utiliser de détartrant contenant de l'acide phosphorique.
- Utiliser uniquement des pastilles de détartrage et de nettoyage développées spécialement pour l'appareil.
  → *"Accessoires", Page 80*

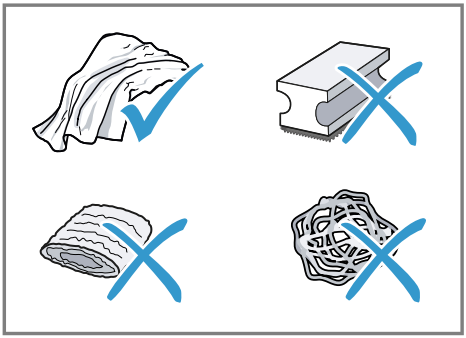

Conseils

- Lavez soigneusement les chiffons éponges neufs, pour retirer les sels qui y adhèrent éventuellement. Les sels peuvent occasionner une rouille superficielle sur les surfaces en acier inox.
- Enlevez toujours immédiatement les résidus de tartre, de café, de lait, de produit de nettoyage et de produit de détartrage afin d'éviter la formation de corrosion.

12.3 Nettoyer l'appareil

⚠ **AVERTISSEMENT**
Risque d'électrocution !
L'infiltration d'humidité peut occasionner un choc électrique.

- ▸ Ne jamais plonger l'appareil ou le cordon d'alimentation secteur dans l'eau.
- ▸ Veiller à ce qu'aucun liquide ne coule sur le raccordement de l'appareil.
- ▸ Ne pas utiliser de nettoyeur vapeur ou haute pression pour nettoyer l'appareil.

⚠ **AVERTISSEMENT**
Risque de brûlures !
Certaines pièces de l'appareil deviennent très chaudes.

- ▸ Ne touchez jamais les pièces chaudes de l'appareil.
- ▸ Laisser refroidir les pièces chaudes de l'appareil après utilisation et avant de les toucher.

1. Débrancher l'appareil du réseau électrique.
2. Nettoyer le boîtier, les surfaces brillantes et le bandeau de commande avec un chiffon en microfibres.
3. Nettoyer le système verseur après la préparation de boisson avec un chiffon doux et humide.
4. Rincer le réservoir d'eau à l'eau claire, fraîche.
5. Si l'appareil n'a pas été utilisé pendant une période prolongée, p. ex. pendant les vacances, nettoyer tout l'appareil, y compris les pièces amovibles comme l'unité de percolation ou le réservoir d'eau.

Remarque : L'appareil effectue un rinçage automatique lorsque vous l'allumez à froid ou lorsque vous l'éteignez après la préparation de café. L'appareil se nettoie ainsi de lui-même.

12.4 Nettoyer la cuvette d'égouttage et le bac à marc de café

Nettoyez et videz quotidiennement la cuvette d'égouttage et le bac à marc de café pour éviter les dépôts.

1. Ouvrir la porte.
2. Retirer la cuvette d'égouttage et le réservoir pour café en grains en les tirant vers l'avant.
3. Retirer et nettoyer l'égouttoir.
4. Vider et nettoyer la cuvette d'égouttage et le réservoir pour café en grains.
5. Nettoyer l'intérieur de l'appareil et le logement de la cuvette d'égouttage.

6. **Conseil**
   Lorsque vous poussez sur les deux fixations vers l'intérieur, vous pouvez retirer l'indicateur mécanique de niveau de remplissage plus facilement.

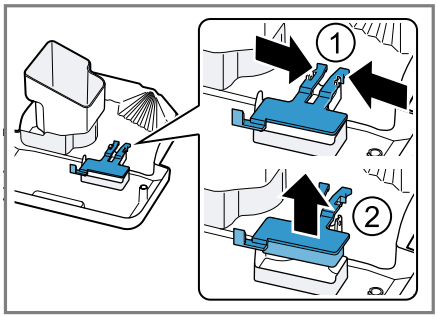

   Démonter l'indicateur mécanique de niveau de remplissage et le nettoyer avec un chiffon humide.
7. Assembler la cuvette d'égouttage, l'égouttoir, le réservoir pour café en grains et l'indicateur mécanique de niveau de remplissage et les placer dans l'appareil.
8. Fermer la porte.

12.5 Nettoyer le puits de café moulu

Conseil : Vous pouvez nettoyer le puits de café moulu au lave-vaisselle.

1. Retirer le puits de café moulu par le clapet ouvert.
   → *Fig.* **11**
2. Nettoyer le puits de café moulu avec du produit à vaisselle.
   → *Fig.* **12**
3. Sécher le puits de café moulu et le placer dans l'appareil.

12.6 Nettoyer le système de lait

Nettoyez régulièrement le mousseur de lait. Suivre les instructions de la figure située au début de la présente notice.

⚠ **AVERTISSEMENT**
Risque de brûlures !
Le système de lait devient très chaud.
- Ne jamais toucher le système de lait chaud.
- Laisser le système de lait refroidir avant de le toucher.

ATTENTION !
L'appareil peut être endommagé si le nettoyage n'est pas effectué correctement.
- Ne pas laver le couvercle du système verseur au lave-vaisselle.

→ *Fig.* **14** - **23**

12.7 Nettoyer le réservoir à lait

Pour des raisons d'hygiène, nettoyez régulièrement le réservoir à lait. Vous pouvez nettoyer le réservoir à lait au lave-vaisselle. Suivre les instructions de la figure située au début de la présente notice.
→ *Fig.* **24** - **26**

Conseil
Insérez fermement l'adaptateur dans le logement situé dans le réservoir de lait.

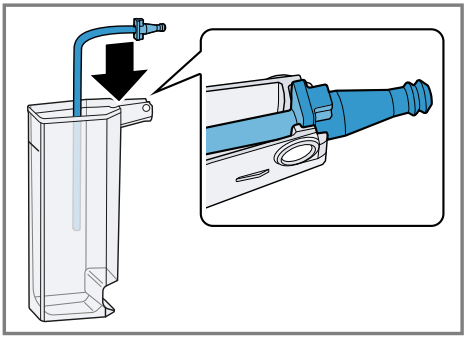

12.8 Nettoyer l'unité de percolation

En plus du programme de rinçage automatique, retirer et nettoyer régulièrement l'unité de percolation. Suivre les instructions de la figure située au début de la présente notice.

⚠ **AVERTISSEMENT**
Risque de brûlures !
Certaines pièces de l'appareil deviennent très chaudes.
- Ne touchez jamais les pièces chaudes de l'appareil.
- Laisser refroidir les pièces chaudes de l'appareil après utilisation et avant de les toucher.

ATTENTION !
L'unité de percolation peut être endommagée si le nettoyage n'est pas effectué correctement.
- Ne pas utiliser de produit à vaisselle.
- Ne pas utiliser de produits de nettoyage contenant du vinaigre ou de l'acide.
- Ne pas nettoyer au lave-vaisselle.

→ *Fig.* **27** - **34**

Remarque : La porte peut uniquement être fermée lorsque l'unité de percolation et la cuvette d'égouttage sont correctement en place.

12.9 Programmes d'entretien

Votre appareil vous recommande à intervalles de temps définis d'utiliser les programmes d'entretien. Utilisez les programmes d'entretien pour nettoyer soigneusement votre appareil.

ATTENTION !
Un nettoyage ou un détartrage effectué de manière incorrecte ou retardée peut endommager l'appareil.
- Effectuer le processus de détartrage immédiatement après l'apparition de la consigne.
- Placer des pastilles de nettoyage uniquement dans le puits de café moulu.
- Ne jamais placer de pastilles de détartrage ou d'autres produits dans le puits de café moulu.

Remarques
- L'écran indique où en est l'opération.
- Si votre appareil n'est pas détartré à temps, l'écran indique "Délai détart. dépassé. Appareil verrouillé. Appuyer sur Menu pendant 3 s.".
- Si l'appareil est verrouillé, il ne peut être réutilisé qu'une fois le détartrage effectué.
- Si vous interrompez le programme d'entretien par mégarde, vous devez le réinitialiser.
  → *"Réinitialiser les programmes d'entretien", Page 95*

Conseils
- Si vous utilisez un filtre à eau, la durée avant l'exécution d'un programme d'entretien est allongée.
- Vous pouvez regrouper le "Détartrer" et le "Nettoyer" avec le programme d'entretien "calc'nClean".
- Après un programme d'entretien, nettoyez immédiatement votre appareil avec un chiffon doux et hu-

mide, afin d'éliminer les résidus de la solution de détartrage et prévenir la corrosion.

Utiliser les programmes d'entretien

Remarques

- Si vous utilisez le programme d'entretien "Nettoyer le système à lait", nettoyez et raccordez le réservoir de lait.
- Si vous utilisez le programme d'entretien "Nettoyage", nettoyez au préalable l'unité de percolation.
  → *"Nettoyer l'unité de percolation", Page 94*
- Si vous utilisez les programmes d'entretien "Détartrer" ou "calc'nClean", nettoyez au préalable l'unité de percolation, puis préparez la solution de détartrage.

1. Appuyer sur ⚙.
2. Sélectionner "Nettoyage" avec ∨ et ∧ et appuyer sur ok.
3. Sélectionner le programme désiré au moyen de ∨ et de ∧, puis appuyer sur ok, p. ex. "Détartrer".

✔ L'écran guide l'utilisateur à travers le programme.

Préparer la solution de détartrage

1. Remplir un récipient avec 0,5 l d'eau tiède.
2. Ajouter une tablette de détartrage dans l'eau et mélanger jusqu'à dissolution complète.

Réinitialiser les programmes d'entretien

Si un programme d'entretien a été interrompu, p. ex. par une coupure de courant, procédez de la manière suivante.

1. Rincer le réservoir d'eau.
2. Remplir le réservoir d'eau fraîche non gazeuse jusqu'au repère « max ».
3. Appuyer sur ok.

✔ L'appareil est rincé pendant env. 2 minutes.

4. Vider et nettoyer la cuvette d'égouttage.
5. Mettre la cuvette d'égouttage en place et fermer la porte.
6. Redémarrer le programme d'entretien.

13 Dépannage

Vous pouvez corriger par vous-même les petits défauts de votre appareil. Lisez les renseignements de dépannage avant de contacter le service consommateurs. Vous vous épargnerez ainsi des dépenses inutiles.

⚠ **AVERTISSEMENT**
Risque d'électrocution !
Les réparations non conformes sont dangereuses.
- Seul un personnel dûment qualifié peut entreprendre des réparations sur l'appareil.
- Seules des pièces de rechange d'origine peuvent être utilisées pour réparer l'appareil.
- Afin d'écarter tout danger quand le cordon d'alimentation secteur de cet appareil est endommagé, seul le fabricant ou son service après-vente ou toute autre personne de qualification équivalente est habilité à le remplacer.

Défaut	Cause et dépannage
L'appareil ne réagit plus.	L'appareil présente un dérangement. 1. Débranchez la fiche secteur et attendez 60 secondes. 2. Branchez la fiche secteur.
L'appareil délivre uniquement de l'eau, mais pas de café.	L'appareil ne détecte pas que le réservoir pour café en grains est vide. ▸ Versez du café en grains.
	La cuve à café de l'unité de percolation est obstruée. ▸ Nettoyez l'unité de percolation.
	Les grains sont huileux et ne tombent pas dans le moulin. ▸ Tapotez légèrement sur le réservoir pour café en grains. ▸ Changez de variété de café. ▸ N'utilisez pas de grains huileux. ▸ Nettoyez le réservoir pour café en grains vide avec un chiffon humide.
	L'unité de percolation n'est pas insérée correctement. ▸ Insérez l'unité de percolation complètement vers l'arrière.
L'appareil de fournit pas de mousse de lait.	Le système de lait est sale. ▸ Nettoyez le système de lait au lave-vaisselle.
	Le tube à lait ne plonge pas dans le lait. ▸ Utilisez plus de lait. ▸ Vérifiez si le tube à lait plonge dans le lait.

Défaut	Cause et dépannage
L'appareil de fournit pas de mousse de lait.	L'appareil est fortement entartré. ▸ Détartrer l'appareil.
Le système de lait n'aspire pas de lait.	Le système de lait n'est pas assemblé correctement. ▸ Assemblez correctement le système de lait.
	Le raccordement du réservoir de lait et du système de lait est effectué dans le mauvais ordre. ▸ Placez d'abord le système de lait dans la buse d'écoulement, puis le réservoir de lait.
	Le tube à lait ne plonge pas dans le lait. ▸ Utilisez plus de lait. ▸ Vérifiez si le tube à lait plonge dans le lait.
La mousse de lait est trop froide.	Le lait est trop froid. ▸ Utilisez du lait tiède.
L'appareil ne délivre pas d'eau chaude.	Le système de lait est sale. ▸ Nettoyez le système de lait au lave-vaisselle.
Il est impossible de monter ou de démonter le système de lait.	L'ordre de montage est incorrect. ▸ Raccordez tout d'abord le système de lait, puis le réservoir de lait. Pour le démontage, retirez tout d'abord le réservoir de lait, puis le système de lait.
L'appareil de délivre pas de boisson.	Le filtre à eau contient de l'air. **1.** Plongez le filtre à eau dans de l'eau, ouverture vers le haut, jusqu'à ce que plus aucune bulle d'air ne s'échappe. **2.** Remettez le filtre en place. → *"Mettre le filtre à eau en place et l'activer", Page 81* ▸ Placez le filtre à eau bien droit et appuyez fortement pour l'enfoncer dans le raccordement au réservoir.
	Des résidus de détartrant obstruent le réservoir à eau. **1.** Retirez le réservoir d'eau. **2.** Nettoyez soigneusement le réservoir d'eau.
Il y a des gouttes d'eau sur le fond de l'appareil.	La cuvette d'égouttage a été retirée trop tôt. ▸ Attendez quelques secondes après la préparation de la dernière boisson avant de retirer la cuvette d'égouttage.
L'unité de percolation ne peut pas être retirée.	L'unité de percolation n'est pas en position de retrait. ▸ Rallumez l'appareil.

Défaut	Cause et dépannage
Il est impossible de commander l'appareil. Changer les affichages de l'écran.	L'appareil est en mode démonstration. 1. Retirez le réservoir à eau et remplissez-le d'eau froide fraîche. 2. Remettre le réservoir à eau en place.
Le moulin ne démarre pas.	L'appareil est trop chaud. 1. Débranchez l'appareil du secteur. 2. Attendez 1 heure pour que l'appareil refroidisse.
Le moulin ne moud pas de grains alors que le réservoir pour café en grains est plein.	Les grains sont huileux et ne tombent pas dans le moulin. ▸ Tapotez légèrement sur le réservoir pour café en grains. ▸ Changez de variété de café. ▸ N'utilisez pas de grains huileux. ▸ Nettoyez le réservoir pour café en grains vide avec un chiffon humide.
Le message "Fermer" s'affiche alors que la porte est fermée.	La porte n'est pas bien fermée. ▸ Appuyez fermement sur la porte.
	L'appareil est trop chaud. 1. Débranchez l'appareil du secteur. 2. Attendez 1 heure pour que l'appareil refroidisse.
Le message "Vider la cuvette d'égouttage et la remettre en place." s'affiche alors que la cuvette d'égouttage est vide.	L'appareil est éteint et ne détecte pas le vidage. 1. Allumez l'appareil et retirez la cuvette d'égouttage. 2. Remettez en place la cuvette d'égouttage.
	La cuvette d'égouttage est sale. ▸ Nettoyez soigneusement la cuvette d'égouttage.
Le message "Remplir le réservoir d'eau." s'affiche alors que le réservoir d'eau est plein.	Le réservoir d'eau est mal mis en place. ▸ Mettez correctement en place le réservoir d'eau.
	Le flotteur qui se trouve dans le réservoir d'eau est grippé. 1. Retirez le réservoir d'eau. 2. Nettoyez soigneusement le réservoir d'eau.
	Le réservoir d'eau contient de l'eau gazeuse. ▸ Remplissez le réservoir d'eau avec de l'eau fraîche du robinet.
	Le filtre à eau neuf n'a pas été rincé conformément aux instructions. 1. Rincez le filtre à eau d'après les instructions. → *"Mettre le filtre à eau en place et l'activer", Page 81*

Défaut	Cause et dépannage
Le message "Remplir le réservoir d'eau." s'affiche alors que le réservoir d'eau est plein.	**2.** Mettez le filtre à eau en service.
	Le filtre à eau contient de l'air. **1.** Plongez le filtre à eau dans de l'eau, ouverture vers le haut, jusqu'à ce que plus aucune bulle d'air ne s'échappe. **2.** Remettez le filtre en place. → *"Mettre le filtre à eau en place et l'activer", Page 81*
	Le filtre à eau est trop vieux. ▸ Mettez en place un nouveau filtre à eau.
	Des dépôts de tartre dans le réservoir d'eau bouchent le système. **1.** Nettoyez soigneusement le réservoir d'eau. **2.** Démarrez le programme de détartrage.
Le message "Nettoyer l'unité de percolation, la remettre en place et fermer la porte." apparaît.	L'unité de percolation est sale. ▸ Nettoyez l'unité de percolation.
	Le mécanisme de l'unité de percolation est grippé. ▸ Nettoyez l'unité de percolation.
	Il y a trop de café en poudre dans l'unité de percolation. ▸ Utilisez au maximum 2 cuillères rases de café moulu.
Le message "Tension (V) incorrecte." apparaît.	Problèmes associés à l'alimentation électrique. ▸ Ne faites fonctionner l'appareil que sur 220 - 240 V.
Le message "Redémarrer l'appareil." apparaît.	L'unité de percolation est très sale ou ne peut pas être retirée. ▸ Redémarrez l'appareil. ▸ Nettoyez l'unité de percolation.
	L'appareil présente un dérangement. **1.** Débranchez la fiche secteur et attendez 60 secondes. **2.** Branchez la fiche secteur.
Le message "calc'nClean" s'affiche très fréquemment.	L'eau déminéralisée contient encore de faibles quantités de calcaire. **1.** Mettez en place un nouveau filtre à eau. → *"Mettre le filtre à eau en place et l'activer", Page 81* **2.** Réglez la dureté de l'eau en conséquence.

Défaut	Cause et dépannage
Le message "calc'nClean" s'affiche très fréquemment.	Produit détartrant incorrect ou trop peu de produit utilisé. ▸ Pour le détartrage, utilisez exclusivement les pastilles appropriées.
	Programme d'entretien pas entièrement réalisé. ▸ Réinitialiser le programme d'entretien. → *"Réinitialiser les programmes d'entretien", Page 95*
Qualité très variable du café ou de la mousse de lait.	L'appareil est entartré. ▸ Détartrer l'appareil.
Qualité variable de la mousse de lait.	La qualité de la mousse de lait est fonction de la nature de la boisson végétale ou du lait utilisé. ▸ Optimisez le résultat par le choix du lait ou de la boisson végétale.
Le café n'est pas versé ou uniquement goutte à goutte.	Le degré de mouture réglé est trop fin. ▸ Réglez un degré de mouture plus grossier. → *"Régler le degré de mouture", Page 88*
La quantité réglée n'est pas atteinte.	L'appareil est fortement entartré. ▸ Détartrer l'appareil.
	Le filtre à eau contient de l'air. **1.** Plongez le filtre à eau dans de l'eau, ouverture vers le haut, jusqu'à ce que plus aucune bulle d'air ne s'échappe. **2.** Remettez le filtre en place. → *"Mettre le filtre à eau en place et l'activer", Page 81*
	L'appareil est encrassé. ▸ Nettoyez l'unité de percolation. ▸ Détartrez et nettoyez l'appareil.
	Le café est trop intense. ▸ Réglez, p. ex., l'intensité du café sur "normal". → *"Adapter l'intensité du café", Page 87*
Le café ne présente pas de « crème ».	La variété de café n'est pas optimale. ▸ Utilisez un café contenant une proportion plus importante de Robusta. ▸ Utilisez des grains de café présentant une torréfaction plus foncée.
	Les grains ne sont pas fraîchement torréfiés. ▸ Utilisez des grains frais.

Défaut	Cause et dépannage
Le café ne présente pas de « crème ».	Le degré de mouture est inadapté aux grains de café. ▸ Réglez un degré de mouture plus fin. → *"Régler le degré de mouture", Page 88*
Le café est trop acide.	Le degré de mouture réglé est trop grossier. ▸ Réglez un degré de mouture plus fin. → *"Régler le degré de mouture", Page 88*
	La variété de café n'est pas optimale. ▸ Utilisez un café contenant une proportion plus importante de Robusta. ▸ Utilisez des grains de café présentant une torréfaction plus foncée.
Le café est trop amer.	Le degré de mouture réglé est trop fin. ▸ Réglez un degré de mouture plus grossier. → *"Régler le degré de mouture", Page 88*
	La variété de café n'est pas optimale. ▸ Changez de variété de café.
Le café a un goût de brûlé.	Le degré de mouture réglé est trop fin. ▸ Réglez un degré de mouture plus grossier. → *"Régler le degré de mouture", Page 88*
	La variété de café n'est pas optimale. ▸ Changez de variété de café.
	La température réglée du café est trop élevée. ▸ Réduisez la température du café. → *"Aperçu des réglages de base", Page 89*
Le marc de café n'est pas compact et est trop humide.	Le degré de mouture réglé n'est pas optimal. ▸ Réglez un degré de mouture plus grossier ou plus fin. → *"Régler le degré de mouture", Page 88*
	La quantité de café moulu est trop faible. ▸ Utilisez 2 cuillères-doses rases de café moulu.
	Les grains de café sont trop huileux. ▸ Utilisez une autre variété de grains.

14 Transport, stockage et élimination

14.1 Activer la protection contre le gel

Protégez l'appareil contre le gel durant le transport et le stockage.

ATTENTION !
Les résidus de liquide risquent d'endommager l'appareil pendant le transport et le stockage.
- Avant le transport ou le stockage, vider le circuit.

Conditions
- L'appareil est opérationnel.
- Le réservoir à eau est rempli.

1. Retirer le réservoir de lait.
2. Nettoyer l'unité de percolation.
3. Placer un grand récipient sous le système verseur.
4. Appuyer à plusieurs reprises sur jusqu'à ce que l'écran affiche "Mousse de lait".
5. Appuyer à plusieurs reprises sur , jusqu'à ce que l'affichage indique 240 ml.
6. Appuyer sur ▷/□.
7. Attendre que la vapeur s'échappe de l'appareil.
8. Enlever le réservoir à eau.

✔ L'appareil se vide automatiquement.

9. Si le message "Remplir le réservoir d'eau." apparaît, l'ignorer.
10. Vider et nettoyer le réservoir à eau et la cuvette d'égouttage.
11. Mettre le réservoir à eau et la cuvette d'égouttage en place.
12. Mettre l'appareil hors tension et le débrancher du secteur.

14.2 Mettre au rebut un appareil usagé

La destruction dans le respect de l'environnement permet de récupérer de précieuses matières premières.

1. Débrancher la fiche du cordon d'alimentation secteur.
2. Couper le cordon d'alimentation secteur.
3. Éliminez l'appareil dans le respect de l'environnement.

   Vous trouverez des informations sur les circuits actuels d'élimination auprès de votre revendeur spécialisé ou de l'administration de votre commune/ville.

Cet appareil est marqué selon la directive européenne 2012/19/UE relative aux appareils électriques et électroniques usagés (waste electrical and electronic equipment - WEEE).
La directive définit le cadre pour une reprise et une récupération des appareils usagés applicables dans les pays de la CE.

15 Service après-vente

Les pièces de rechange relatives au fonctionnement de l'appareil et conformes à l'ordonnance d'écoconception correspondante sont disponibles auprès de notre service après-vente pour une durée d'au moins 7 ans à partir de la mise sur le marché de l'appareil dans l'espace économique européen.

Remarque : Dans le cadre des conditions de la garantie, le recours au service après-vente est gratuit.

Pour plus d'informations sur la durée et les conditions de la garantie dans votre pays, adressez-vous à notre service après-vente, à votre revendeur ou consultez notre site Web. Lorsque vous contactez le service après-vente, vous avez besoin du numéro de produit (E-Nr.) et du numéro de fabrication (FD) de votre appareil. Vous trouverez les données de contact du service après-vente dans la liste ci-jointe ou sur notre site Web.

15.1 Numéro de produit (E-Nr) et numéro de fabrication (FD)

Le numéro de série (E-Nr.) et le numéro de fabrication (FD) sont indiqués sur la plaque signalétique de l'appareil.
Pour retrouver rapidement les données de votre appareil et le numéro de téléphone du service consommateurs, n'hésitez pas à les recopier ailleurs.

16 Données techniques

Tension	220–240 V ~
Fréquence	50 Hz
Tension/puissance raccordée	1500 W
Pression statique maximale de la pompe	15 bar
Contenance maximale du réservoir d'eau (sans filtre)	1,7 l
Contenance maximale du réservoir pour café en grains	270 g
Longueur du cordon d'alimentation	100 cm
Hauteur de l'appareil	37,3 cm
Largeur de l'appareil	27,6 cm
Profondeur de l'appareil	45,2 cm
Poids à vide	8-9 kg
Type de moulin	Céramique